JINGYAN®
INSTRUMENTS 晶研儀器

工控电脑使用说明

GKG41-12

07311133 1.3D

使用电脑前，请阅读附带说明书中的安全注意事项，当心触电。

一、产品介绍

GKG41-12是一款集便携、高效、稳定于一体的触摸型工控电脑，采用12.1英寸单点电阻触摸屏，以其操作简单、方便快捷、移动性强、控制稳定、触摸精准等众多优点广泛应用于晶研各类数控雕刻机、激光雕刻机及工业自动化设备中。晶研GKG41-12主要特点如下：

- 高速固态硬盘，抗干扰性强，稳定性高。
- 双核CPU，响应迅速，强悍劲芯，运行稳定。
- 单点电阻触摸屏，精准触控，即时响应。
- 伸缩式便携提手及屏幕转轴设计，增强耐用性和便携性，提升用户体验。
- 丰富的接口和扩展槽，支持外接多种设备，满足特定应用场景的需求。
- 金属钣金材质外壳，耐高低温，耐腐蚀，延长使用寿命。
- 可24h长时间工作，耗电量低，整机正常使用功耗低至五十瓦。

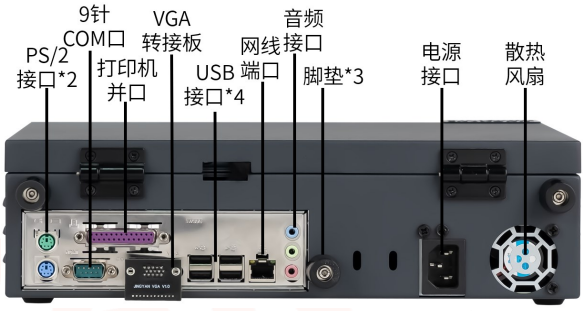

接口示意图 -1

接口示意图 -2

二、配置参数

型号	GKG41-12	屏幕尺寸	12.1英寸
外观尺寸	330*220*100mm	屏幕分辨率	1280X800
净重量	4.7kg	触摸屏	单点电阻触摸屏
操作系统	Windows XP	硬盘	联想SL700 120G
主板型号	G41LMD3	额定功耗	250W
主板结构	M-ATX紧凑型	网口	百兆网卡
CPU接口	LGA775	USB接口	后置USB2.0*4+前置USB2.0*2
CPU型号	Intel E6300	其他接口	9针COM口+25针LPT并口+PCI拓展槽+PS/2接口*2
内存类型	DDR3 4G	电源接口	24PIN+4PIN

三、结构尺寸

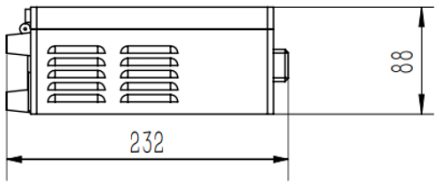

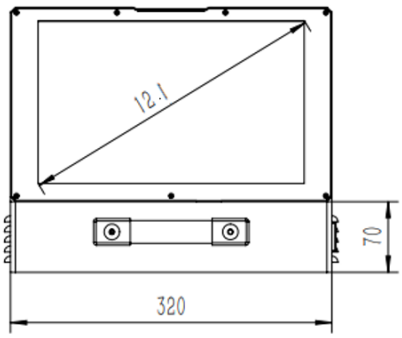

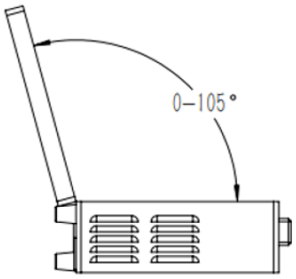

提示：注意展开角度，以防损坏。

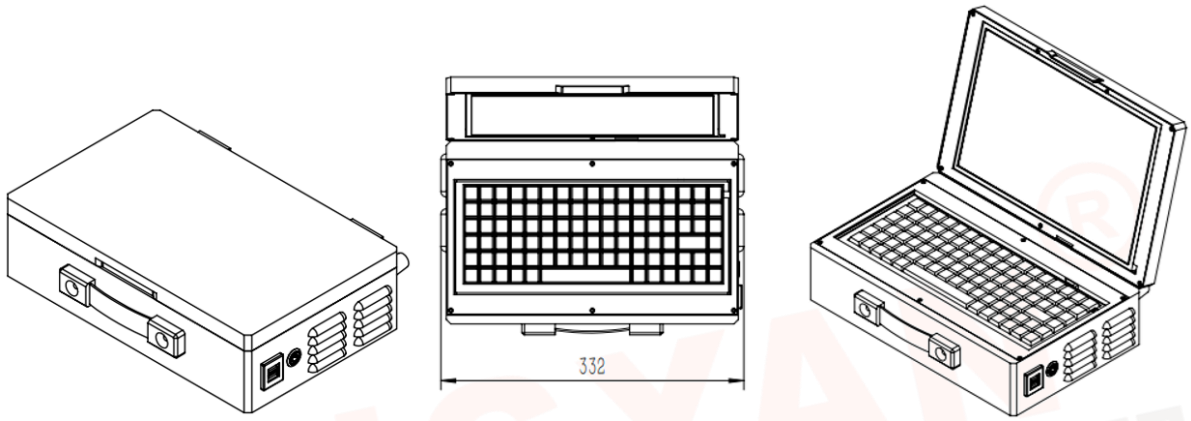

四、与外部设备连接

晶研GKG41-12触控型工控电脑主要用于配套晶研M系列雕刻机进行机器控制。工控电脑采用并口线（数据传输）和USB线（光耦隔离保护）与晶研M系列雕刻机进行连接，详细连接方法请参考晶研M系列雕刻机使用手册。其他设备类连接可参考工控电脑主板接口说明，对应相应的接口连接设备。

五、系统恢复出厂

当电脑出现系统故障或软件损坏等问题，可以进行系统恢复出厂设置，以还原系统到初始状态，具体操作步骤如下：

步骤一：按下电源开机键，界面显示“选择要启动的操作系统”后，按向下按键（即按键Y-）选择OneKey Ghost V13.4选项（此操作需在显示该界面的三秒内完成，否则将自动进入电脑默认系统），按下回车键确认。（图 1）

步骤二：进入“系统一键还原”界面，按下回车键确认。(图 2）当界面显示“还原确认”，再按下回车键确认，电脑开始系统恢复出厂设置。（图 3）

步骤三：等待还原进度条完成，即系统还原完成，将自动返回电脑默认系统。（图 4）

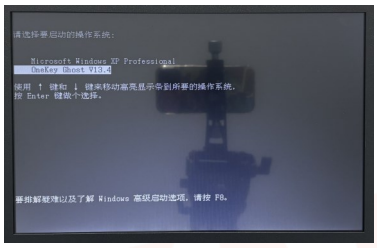
图1

图2

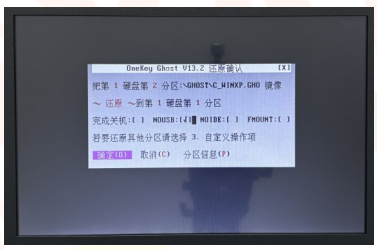
图3

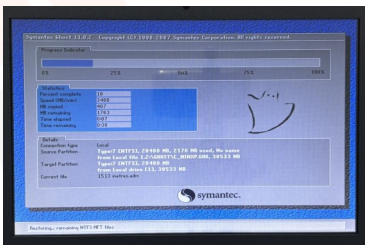
图4

注意：系统恢复出厂设置会删除所有数据和安装的软件，因此在执行此操作前请务必做好数据备份。

六、常见问题

Q：电脑开机无显示或运行过程中出现黑屏现象。

A：故障排除流程：①确保电源开关正常打开；②检查电源线是否完好且正确插接；③检查电脑电源线插座是否正常工作；④确保电源散热风扇正常工作。如排查后仍存在故障，建议联系售后人员进行检修。

Q：触摸屏幕出现异常不能进行正常操作。

A：故障排除流程：①检查是否为触摸屏幕的连接线接触不良导致；②检查电脑触摸屏幕是否有出现裂痕或损坏的情况，如发现有裂缝应及时更换；③检查触摸屏幕表面是否有尘垢，如有用软布进行清除。如排查后仍存在故障，可能为触摸控制板损坏或其他硬件故障等导致，建议联系售后人员进行检修。

Q：电脑启动后无法正常进入系统或者系统出现故障。

A：电脑启动后无法进入操作系统的原因包括但不限于系统文件损坏或缺失、系统设置错误等，建议采取一键恢复出厂系统的方式解决该问题，具体操作详见“系统恢复出厂”。如恢复出厂设置后仍存在故障，建议联系售后人员进行检修。

Q：电脑显示系统缺失或系统无法识别硬盘。

A：电脑出现此类故障包括但不限于BIOS设置、硬盘故障、驱动、兼容性、文件系统损坏、电源供应、操作系统兼容性和设置问题，为避免用户操作不当导致设备损坏，建议联系售后人员提供更加专业的技术服务。

七、保修说明

1.质保期限：自用户购买之日起，提供十二个月的保修期限。

2.质保内容：主板、屏幕、电源等在保修期内发生非人为损坏性能故障（键盘、电源线等配件耗材除外）。

3.如果在使用本产品过程中有任何问题，务必先联系我们的售后人员确定问题情况，请勿自行修理，以免损坏，失去保修资格。

4.如有以下原因引起的故障，在保修期内实行有偿维修：

- 不正确操作或未经允许自行拆卸修理及改造所引起的问题。
- 因人为因素导致本产品及其配件的损坏等。
- 因地震，火灾，雷击，异常电压或其他人力不可抗拒引起的故障。

八、安全注意事项

- 建议在室温-5°C~35°C范围内使用本设备，当环境温度过高或过低时，可能会引起设备故障。
- 请避免设备淋湿或受潮，否则可能导致火灾或触电危险。
- 设备在运行一段时间后，设备温度会升高，如果设备温度过高，请勿长时间接触，否则可能导致低温烫伤。

联系我们

http://www.jingyan-tech.com/